TESTE A SNODO - ROD ENDS - EMBOUTS

SENZA MANUTENZIONE — MAINTENANCE FREE — SANS ENTRETIEN

ALTA RESISTENZA
SERIE **RF..SE**

HEAVY DUTY
SERIES **RF..SE**

HAUTE RESISTANCE
SERIE **RF..SE**

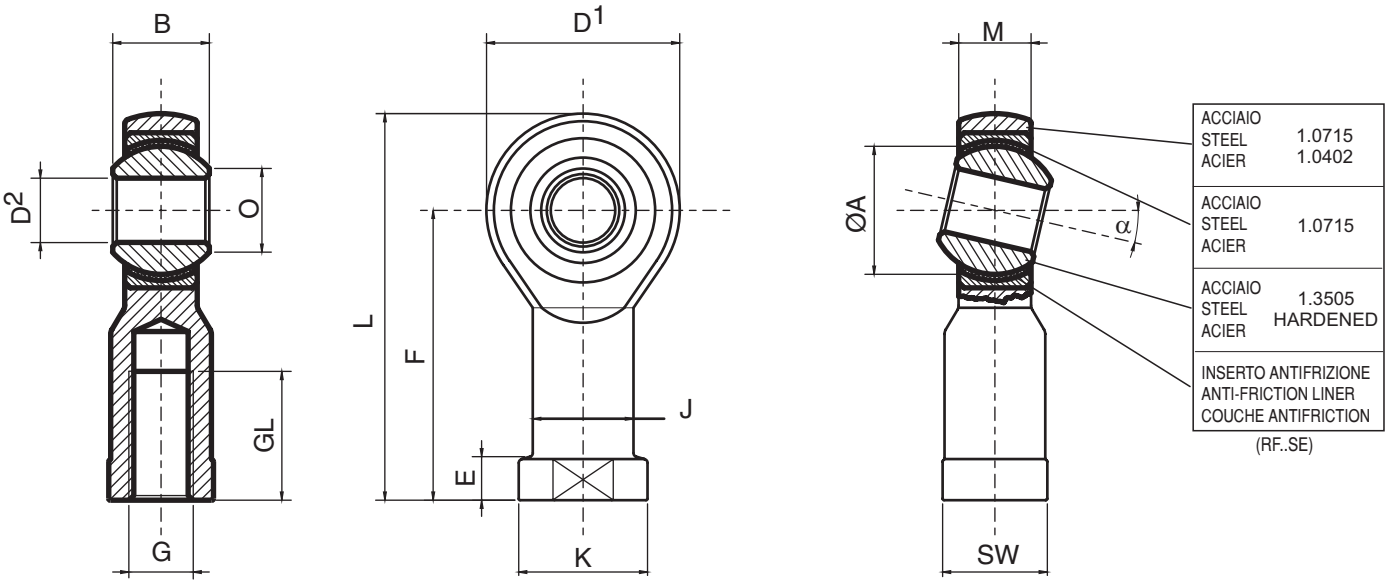

TIPO TYPE TYPE	D^2	B	M	O	D^1	F	L	GL	K	J	E	ØA	FILETT. G THREAD G FILETAGE G	SW	STATIC MAX. Co-daN RADIAL	AXIAL	α°	PESO WEIGHT POIDS
RF 5 SE	5	8	6	7,7	18	27	36	10	11	9	4	11,112	M 5 x 0,8	9	800	360	13°	18 g
RF 6 SE	6	9	6,75	8,9	20	30	40	12	13	10	5	12,700	M 6 x 1	11	890	400	13°	27 g
RF 8 SE	8	12	9	10,4	24	36	48	16	16	12,5	5	15,875	M 8 x 1,25	13	1410	630	13°	46 g
RF 10 SE	10	14	10,5	12,9	28	43	57	20	19	15	6,5	19,050	M 10 x 1,5	17	1930	870	13°	76 g
RF 12 SE	12	16	12	15,4	32	50	66	22	22	17,5	6,5	22,225	M 12 x 1,75	19	2350	1050	13°	115 g
RF 14 SE	14	19	13,5	16,8	36	57	75	25	25	20	8	25,400	M 14 x 2	22	2100	935	15°	170 g
RF 16 SE	16	21	15	19,3	42	64	85	28	27	22	8	28,575	M 16 x 2	22	3200	1450	15°	230 g
RF 18 SE	18	23	16,5	21,8	46	71	94	32	31	25	10	31,750	M 18 x 1,5	27	3850	1735	15°	320 g
RF 20 SE	20	25	18	24,3	50	77	102	33	34	27,5	10	34,925	M 20 x 1,5	32	4400	1970	15°	415 g
RF 22 SE	22	28	20	25,8	54	84	111	37	37	30	12	38,100	M 22 x 1,5	32	5300	2365	15°	540 g
RF 25 SE	25	31	22	29,6	60	94	124	42	42	33,5	12	42,850	M 24 x 2	36	6200	2800	15°	750 g
RF 30 SE	30	37	25	34,8	70	110	145	51	51	40	15	50,800	M 30 x 2	41	8200	3670	15°	1130 g
RF 35 SE	35	43	28	37,7	80	125	165	56	56	46	17	57,150	M 36 x 2	50	10100	4530	15°	1600 g
RF 40 SE	40	49	35	44,2	90	142	187	60	69	57	25	65,960	M 42 x 2	60	12400	5580	15°	2770 g
RF 50 SE	50	60	45	55,9	116	160	218	65	78	65			M 48 x 2	65	30800		14°	5000 g

FILETTATURA:
classe ISO-DIN 13-6h, per filettatura sinistra sigla **RFL..SE**.
Altri passi di filettatura pag. 4.
LUBRIFICAZIONE:
inserto antifrizione con PTFE, senza manutenzione.
GIOCO:
radiale 0,030-0,050 mm, assiale 0,050- 0,090 mm.
Gioco ristretto o allargato su richiesta.

VARIANTI SPECIALI:
cromatura, nickelatura chimica, etc., cfr. tabella ultima pagina.

THREAD:
ISO-DIN 13-6h class, for lefthand thread part name **RFL..SE**.
Other thread pitches, see page 4.
LUBRICATION:
anti-friction liner with PTFE, maintenance free.
CLEARANCE:
radial 0,030-0,050 mm, axial 0,050-0,090 mm.
Reduced or wider clearance on inquiry.
CUSTOM FEATURES:
chrome plating, chemical nickel plating,etc., see last page.

FILETAGE:
classe ISO-DIN 13-6h, pour filetage gauche dénomination **RFL..SE**.
Autres pas de filetage, voir page 4.
GRAISSAGE:
couche antifriction avec PTFE, sans entretien
JEU:
radial 0,030-0,050 mm, axial 0,050-0,090 mm.
Jeu réduit ou agrandi sur demande.

SERIES SPECIALES:
chromage, nickelage chimique, etc., voir dernière page.